FOYOT

知识产权声明:
本设计的结构和技术参数的知识产权归:
辽宁欣悍电子科技有限公司 所有,在未经
本公司书面许可,不得复制,转让或仿制,
如经发现被复制或仿制将受到法律的严惩.

FOYOT摆动式旋转缸的特点和优势:

1.外部缓冲，内部硬定位结构，提高了重复定位精准性
2.更大的中间通线孔，可以轻松的通过五根直径4的气管和四根直径3的传感器导线。
3.采用航空铝制造，强度更高，刚性更好
4.表面硬化处理，使用寿命更长
5.流线型设计，更加美观大方
6.科学经典的配色，令产品更加高端
7.专利结构，仿冒必究。

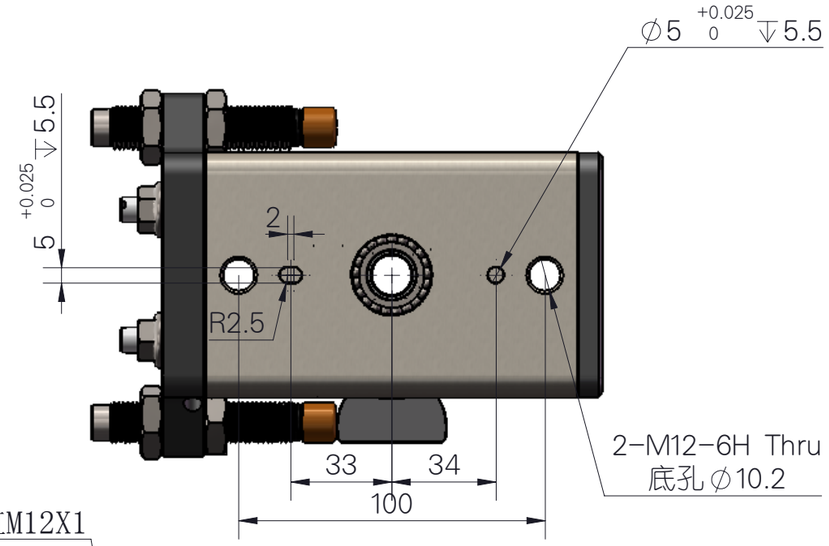

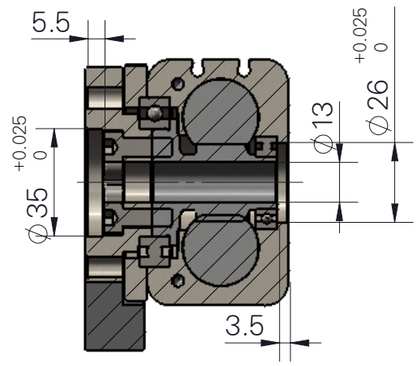

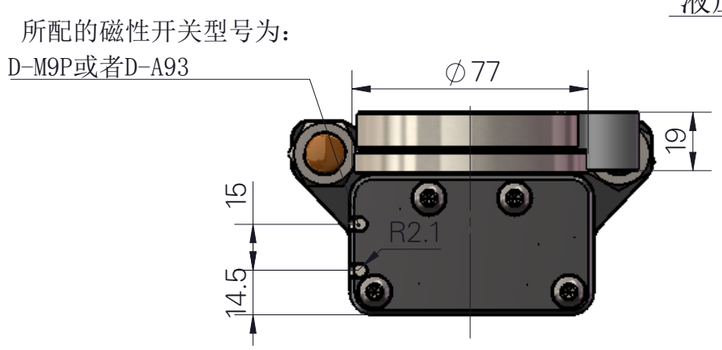

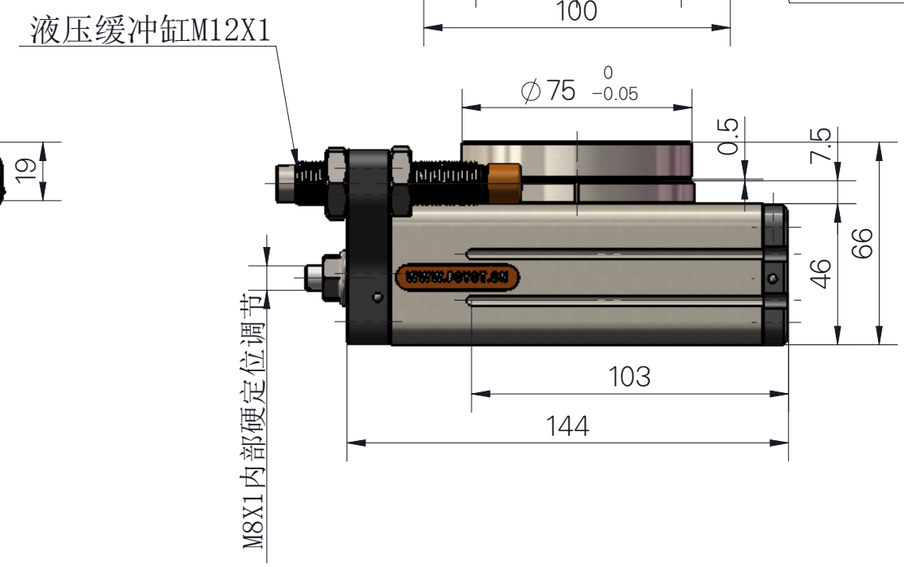

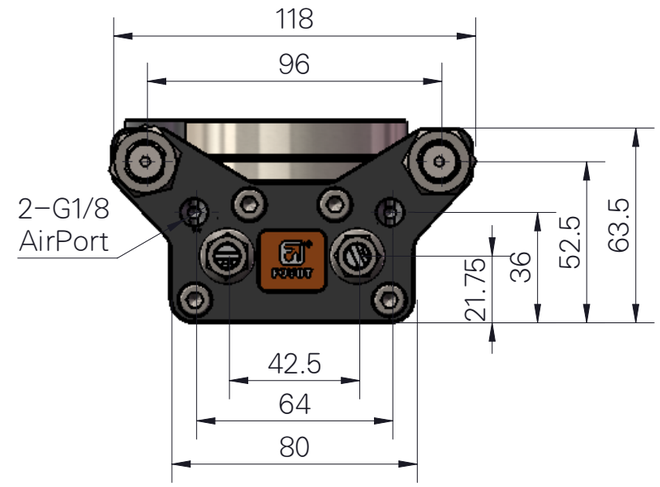

名称：摆台式旋转缸-50
型号：FYQ50-R2

技术参数

1.大小代号：50
2.使用流体：空气（不给油）双作用
3.使用压力：0.1~1.0MPa
4.环境以及流体温度：-5~60摄氏度。
5.角度调节范围：0~190度
6.缸径：25mm
7.允许径向负载314~378N
8.允许轴线负载：296~451N
9.允许弯矩：9.7N.m
10.在0.5MPa下的有效输出力矩：4.64N.m
11.旋转时间：0.2~0.8s
12.重量：1.8kg

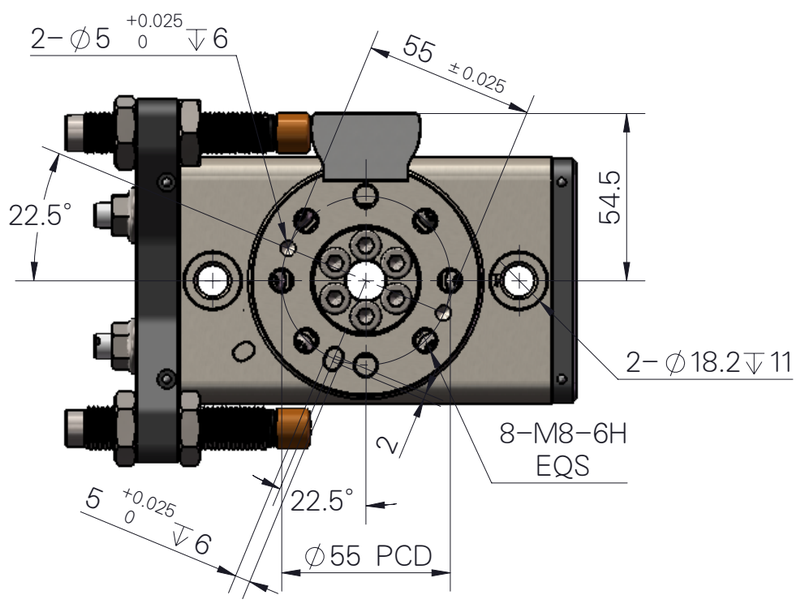

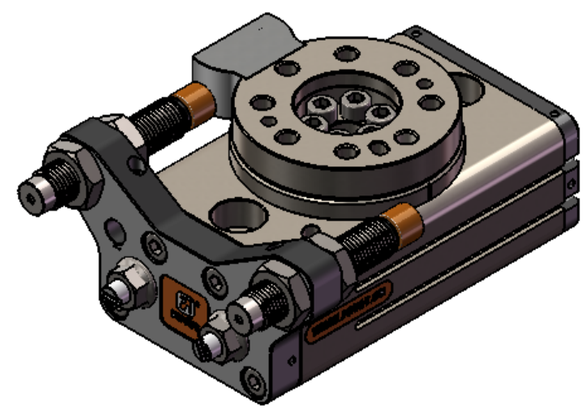

因改良等原因，规格以及外观有所变更时，不再另行通知，敬请谅解。
Without further notice if specification and exterior have been changed because of improvement thanks for your understanding